Druck- und Zugkraftsensor FDZ02698

ATP Messtechnik GmbH
J. B. von Weiss Strasse 1
D- 77955 Ettenheim
Email: info@atp-messtechnik.de
Internet: www.atp-messtechnik.de
Tel: 0 7822-8624 0 - FAX: 0 7822-8624 40

Druck- und Zugkraftsensor mit Durchgangsbohrung

Compression and Tension Force Sensor with Through Hole

- Nennkraft 100 kN ...600 kN
- Flache Bauweise
- Für Einpresskraft-Pressespindeln
- Rostbeständiger Edelstahl
- Schutzart IP60

- *Nominal force 100 kN ...600 kN*
- *Flat dimensions*
- *For press in force control*
- *Stainless steel*
- *Level of protection IP60*

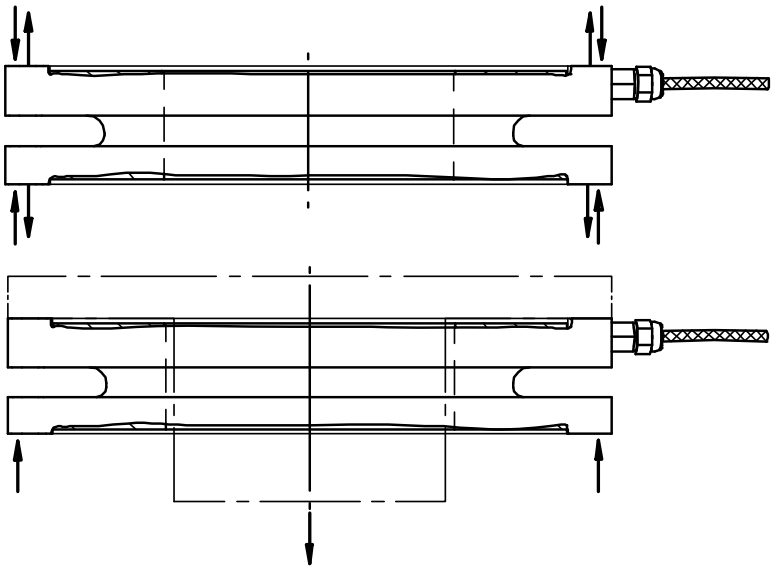

Anschlussbelegung - *Connection*	
Versorgung (-) - *Supply (-)*	Grün - *Green*
Versorgung (+) - *Supply (+)*	Braun - *Brown*
Signal (+) - *Signal (+)*	Gelb - *Yellow*
Signal (-) - *Signal (-)*	Weiß - *White*
Kontrollsignal (Option) - *Control signal (option)*	Grau - *Grey*
Schirm - *Shield*	Schirm - *Shield*

Mechanische Abmessungen - *Dimensions* FDZ02698

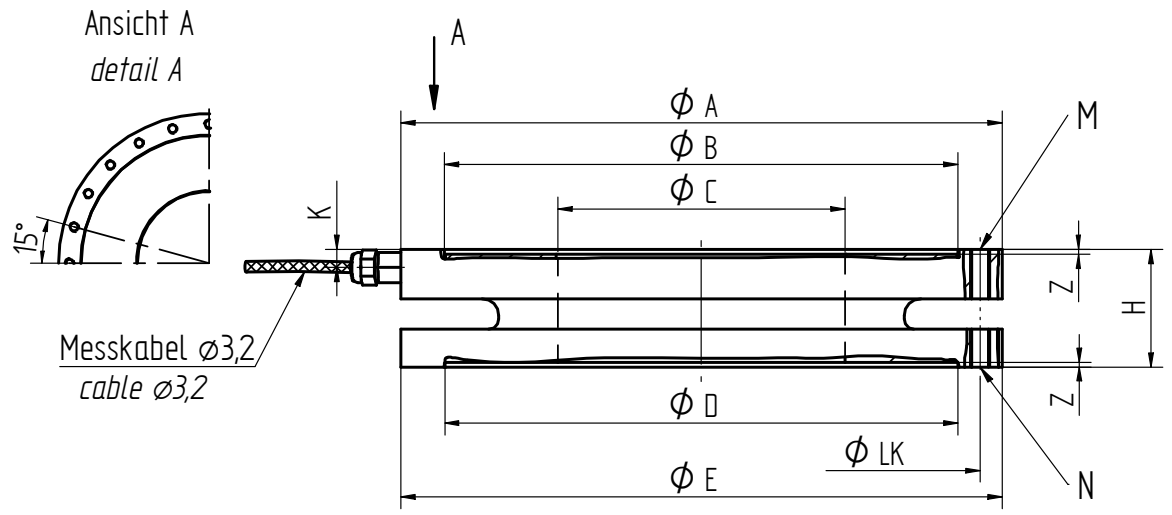

Alle Maße in mm – *All dimension in mm*

Nennkraft - *Nominal Force* [kN]	**A**	**B**	**C**	**D**	**E**	**H**	**K**	**Z**	**M**	**LK**	**N**
100	178	152	85	152	178	35	5,4	1	24 x M6	165	24 x M6
200	196	170	120	170	196	35	7	1	24 x M8	182	24 x M8
300	258	226	180	226	258	35	8	1	24 x M10	242	24 x M10
400	258	226	170	226	258	45	8	1	24 x M12	242	24 x M12
600	320	266	205	266	320	60	12,5	1	24 x M16	290	24 x M16

TECHNISCHE DATEN - *SPECIFICATIONS*

Typ - *Type*		**FDZ02628**
Genauigkeitsklasse Druckkraft oder Zugkraft - *Accuracy class compression force or tension force*	S%	0,5
Genauigkeitsklasse Druckkraft und Zugkraft - *Accuracy class compression force and tension force*	S%	1
Gebrauchslast - *Service load*	S%	130
Grenzlast - *Limit load*	S%	150
Bruchlast - *Ultimate load*	S%	>300
Max. dynam. Belastung - *Max. dyn. load* (DIN 50 100)	S%	70
Nennmessweg - *Position feedback*	mm	<0,15
Brückenwiderstand - *Bridge resistance*	Ω	700
Isolationswiderstand - *Insulation resistance*	Ω	$>2*10^9$
Speisespannung - *Supply voltage*	V	2 ... 12
Max. Speisespannung - *Max. supply voltage*	V	15
Nennkennwert (S) - *Sensitivity (S)*	mV/V	1 ±20%
Temp.koeff. des Kennwertes - *Temp. coeff. of sensitivity*	S%/10K	±0,2
Temp.koeff. des Nullsignals - *Temp. coeff. of zero*	S%/10K	±0,2
Referenztemperatur - *Reference temperature*	°C	+23
Nenntemperaturbereich - *Nominal temperature range*	°C	0 ... +60
Gebrauchstemperaturbereich - *Service temperature range*	°C	-10 ... +70
Lagerungstemperaturbereich - *Storage temperature range*	°C	-30 ... +95
Veränderlichkeit - *Repeatability*	S%	0,1
Rel. Kriechen - *Rel. creep*	S%/30min	±0,1
Werkstoff Messkörper - *Material housing body*		Rostbeständiger Stahl - *Stainless steel*
Werkstoff Deckel - *Material cover plate*		Aluminium - *Aluminum*
Schutzart - *Level of protection* (DIN EN 60529)		IP60
Elektrischer Anschluss - *Electrical connection*		3 m, freien Lötenden - *3 m, free soldered ends*

Optionen - *Options*

Kontrollsignal - *Control signal*	S%	100
Nennkennwertabgleich (S) - *Sensitivity calibration (S)*	mV/V	1
6-Leitertechnik - *6-wire connection*		
Erweiterter Temperaturbereich - *Extended temperature range*		