Druckkraftaufnehmer mit Durchgangsbohrung FD02528

ATP Messtechnik GmbH
J. B. von Weiss Strasse 1
D- 77955 Ettenheim
Email: info@atp-messtechnik.de
Internet: www.atp-messtechnik.de
Tel: 0 7822-8624 0 - FAX: 0 7822-8624 40

Druckkraftaufnehmer

Compression Force Sensor

- *Messbereich 0,2 ... 10 kN*
- Low Cost Sensor
- Mit Durchgangsbohrung
- Für Einpresskraftkontrolle
- Schutzart IP60

- *Measuring range 0.2 ... 10 kN*
- *Low cost sensor*
- *With through hole*
- *For press-in force control*
- *Level of protection IP60*

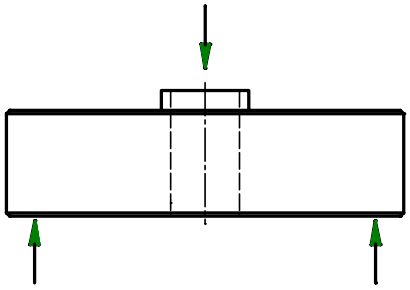

Anschlussbelegung - *Connection*	
Versorgung (-) - *Supply (-)*	Grün - *Green*
Versorgung (+) - *Supply (+)*	Braun - *Brown*
Signal (+) - *Signal (+)*	Gelb - *Yellow*
Signal (-) - *Signal (-)*	Weiß - *White*
Kontrolle (Option) - *Calibration control (option)*	Grau - *Grey*
Schirm - *Shield*	Schirm - *Shield*

Mechanische Abmessungen - *Dimensions* **FD02528**

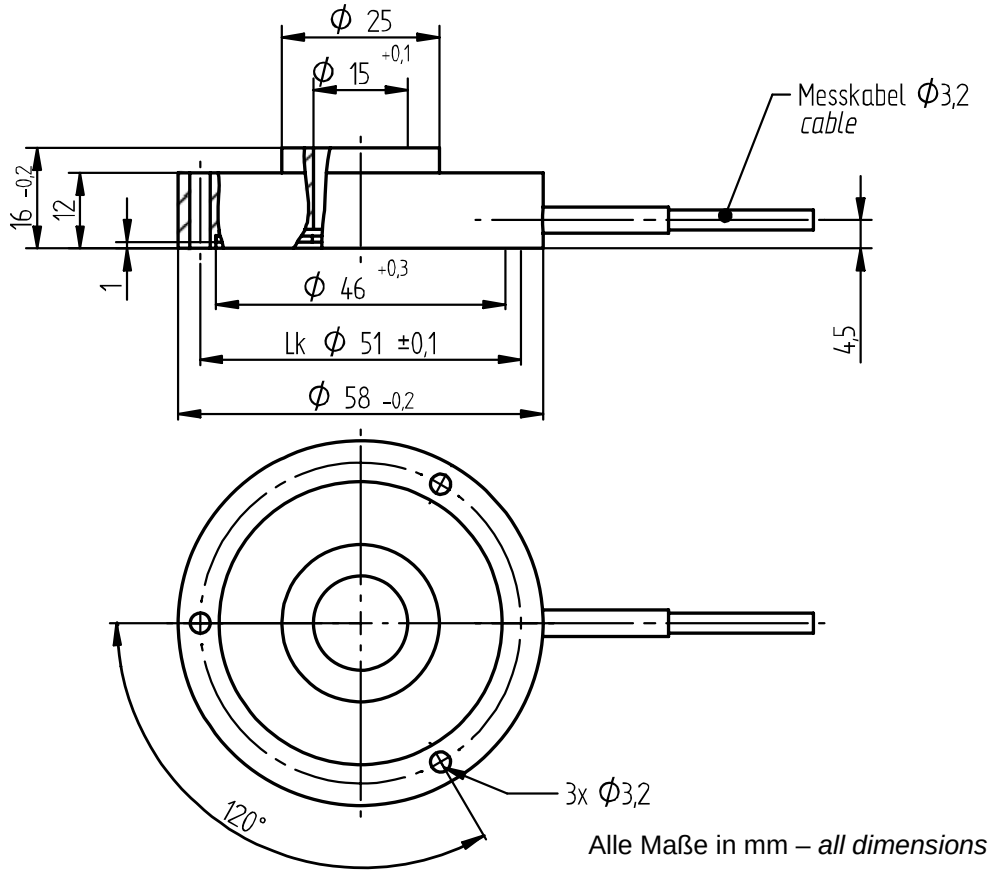

Alle Maße in mm – *all dimensions in mm*

TECHNISCHE DATEN - *SPECIFICATIONS*

Typ - *Type*		**FD0 2528**
Messbereich - *Measuring range*	kN	0,2 / 0,5 / 1 / 2 / 5 / 10
Genauigkeitsklasse Druckkraft - *Accuracy class compression force*	S%	1
Gebrauchslast - *Service load*	S%	130
Grenzlast - *Limit load*	S%	150
Bruchlast - *Ultimate load*	S%	>300
Max. dynam. Belastung - *Max. dyn. load* (DIN 50 100)	S%	70
Nennmessweg - *Position feedback*	mm	<0,15
Brückenwiderstand - *Bridge resistance*	Ω	350
Isolationswiderstand - *Insulation resistance*	Ω	$>2*10^9$
Speisespannung - *Supply voltage*	V	2 ... 12
Max. Speisespannung - *Max. supply voltage*	V	15
Nennkennwert (S) - *Sensitivity (S)*	mV/V	1,00
Kennwerttoleranz - *Tolerance of sensitivity*	S%	<±20
Temp.koeff. des Kennwertes - *Temp. coeff. of sensitivity*	S%/10K	0,2
Temp.koeff. des Nullsignals - *Temp. coeff. of zero signal*	S%/10K	0,2
Referenztemperatur - *Reference temperature*	°C	+23
Nenntemperaturbereich - *Nominal temperature range*	°C	0 ... +60
Gebrauchstemperaturbereich - *Service temperature range*	°C	-10 ... +70
Lagerungstemperaturbereich - *Storage temperature range*	°C	-30 ... +95
Veränderlichkeit - *Repeatability*	S%	0,3
Rel. Kriechen - *Rel. creep*	S%/30min	<±0,1
Werkstoff - *Material*		Aluminium - *Aluminum*
Schutzart - *Level of protection* (DIN EN 60529)		IP60
Elektrischer Anschluss - *Electrical connection*		3 m, freien Lötenden - *3 m, free soldered ends*

Optionen - *Options*

Kontrolle - *Calibration control*	S%	100
Nennkennwertabgleich (S) - *Sensitivity calibration (S)*	mV/V	1,00

Bei der Bestellung bitte den gewünschten Messbereich angeben! *Please specify the required meas. range at order!*