Stereo-Zoom-Mikroskop OZL-961

ATP Messtechnik GmbH
J. B. von Weiss Strasse 1
D- 77955 Ettenheim
Email: info@atp-messtechnik.de
Internet: www.atp-messtechnik.de
Tel: 0 7822-8624 0 - FAX: 0 7822-8624 40

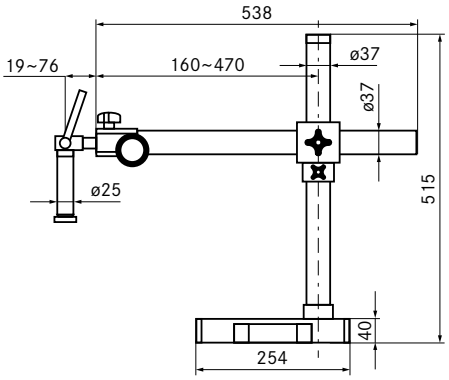

Stativ mit Schwenkarm

Fexibles und günstiges allround Mikroskop mit Zoomfunktion für Schulen, Ausbildungswerkstätten, Prüfstellen und Labore

Vorkonfiguriertes Stereomikroskop Set (Binokular)

- Für stufenlose Vergrösserungen 7 bis 45-fach
- Mit extra großem und stabilem Teleskoparm-Ständer (Platte)
- Hochwertig und flexibel für professionelle Anwender
- Weitere Vorsatzobjektive und Okulare sind verfügbar
- Optisches System: Greenough
- 10x Okulare mit Dioptrienausgleich
- Mit dimmbarem Auflicht (Ringbeleuchtung)
- Lichtleistung LED 4,5 W für Auflicht
- Sehfelddurchmesser 28,6 - 4,4 mm
- Augenabstand 55 - 75 mm
- Arbeitsabstand 105 mm
- Ideal in Qualitätskontrolle, Labor und Forschung
- Auch für Montage und Reparatur in der Elektrotechnik geeignet
- Weitere Details siehe Datenblatt

Technische Daten

- Optisches System: Greenough-Optik
- Beleuchtung unabhängig voneinander dimmbar
- Tubus: 45° geneigt
- Vergrößerungsverhältnis: 6,4:1
- Augenabstand: 55 – 75 mm
- Dioptrienausgleich (beidseitig)
- Gesamtabmessungen B×T×H 300×240×420 mm
- Nettogewicht ca. 4 kg

- Das Zoom-Objektiv ermöglicht Ihnen eine stufenlose Vergrößerung von 7×–45×.

Anwendungen/Proben

- Präparate mit Fokus auf räumlichem Eindruck, Zoom mit variabler Vergrößerung (Tiefe, Dicke) z. B. Insekten, Samen, Platinen, Bauteile